HMV15SC ~ 50SC series

HMV 15SC

형식기호

HMV [15] SC - [2] - [AC220V]

① ② ③

① 직경

15	Ø15
20	Ø20
25	Ø25
32	Ø32
40	Ø40
50	Ø50

② 개폐시간

2	2.5초
10	10초

③ 정격전압

AC110V	AC110V 50Hz/60Hz
AC220V	AC220V 50Hz/60Hz
DC24V	DC24V
DC12V	DC12V

사양

구분	표준사양	옵션사항	구분	표준사양	옵션사항
사용유체	공기, 물, 맑은 오일, 증기		사용전압	AC110V 50/60Hz AC220V 50/60Hz DC24V, 12V	
유체온도범위	0 ~ 100℃	0 ~ 150℃ (최고온도)			
주위허용온도	50℃ (최고온도)				
사용압력범위	증기-3kgf/㎠ (0.3MPa) 물-10kgf/㎠ (1.0MPa) 공기-10kgf/㎠ (1.0MPa)		전압보상율	±10%(AC), ±5%(DC)	
개폐시간	2.5초, 10초		소비 전력	AC : 25W, DC : 20W	
몸체접속방식	Rc(PT)		몸체/씰 재질	SCS 13/PTFE	SCS 14/PTFE
오리피스치수	표 참조		중량	표 참조	

※폭발성의 분위기의 장소에서는 사용 불가능합니다.
※사양란의 유체 '오일' 압력차는 점도 50cst일때 입니다.

특징

- 3 PIECE, SCR'D-TYPE
- 단상 3선식

회로도

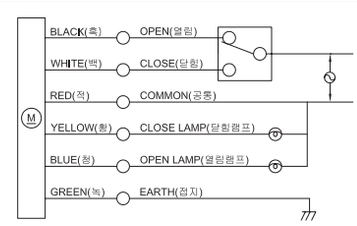

외형치수도

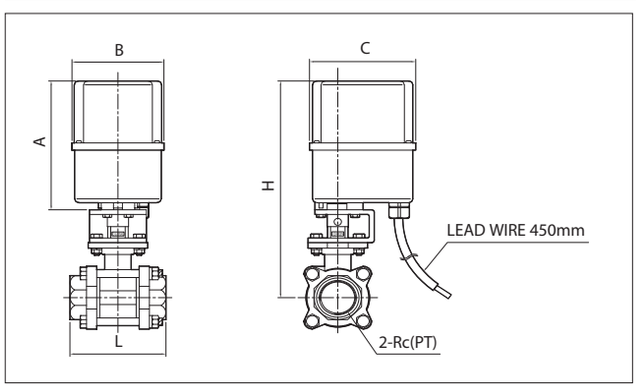

모델		A	B	C	H	L	Rc(PT)	직경 (Ø)	중량 (kg)
HMV 15SC	2.5초	164	108	125	248	72	1/2''	15	4.70
	10초	195	108	125	280	72	1/2''	15	5.05
HMV 20SC	2.5초	164	108	125	254	80	3/4''	20	5.00
	10초	195	108	125	285	80	3/4''	20	5.35
HMV 25SC	2.5초	164	108	125	261	85	1''	25	5.30
	10초	195	108	125	292	85	1''	25	5.70
HMV 32SC	2.5초	164	108	125	266	105	1 1/4''	32	5.80
	10초	195	108	125	297	105	1 1/4''	32	6.15
HMV 40SC	2.5초	164	108	125	276	113	1 1/2''	40	6.90
	10초	195	108	125	307	113	1 1/2''	40	7.25
HMV 50SC	2.5초	164	108	125	291	132	2''	50	8.10
	10초	195	108	125	322	132	2''	50	8.45